AIR FORMING

Produits Aerauliques

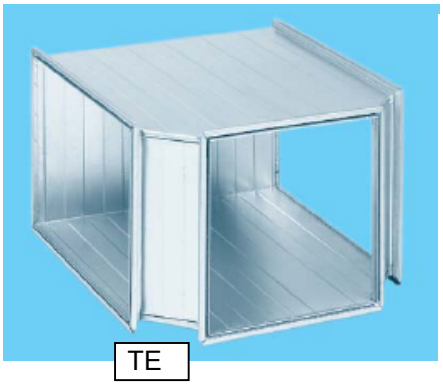

TE

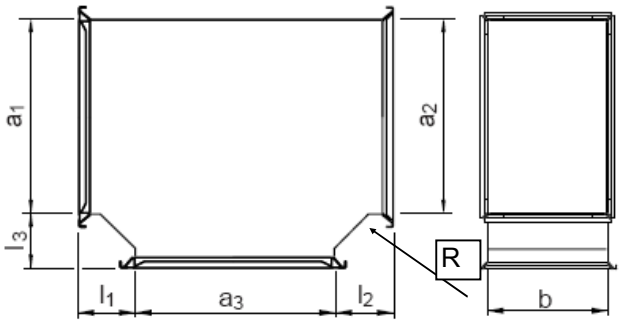

client:		
chantier:		
designation:		
responsable:		
Date:	**Livraison prévu le :**	**Page** /

Type	N°	Nb.	A1 mm	A2 mm	A3 mm	B mm	L1 mm	L2 mm	L3 mm	R. mm		racc. A1	racc. A2	Ep. mm	Isol.	poids kg,	note

AIR FORMING france
258 rue du Salève
01630 St Genis Pouilly
tel 0033 450 42 17 80
fax 0033 450 42 20 35

www.AIRFORMING.COM
info@airforming.com