AIR FORMING

Produits Aerauliques

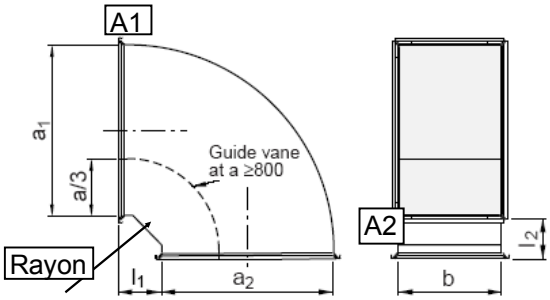

client:		
chantier:		
designation:		
responsable:		
Date:	**Livraison prévu le :**	**Page** /

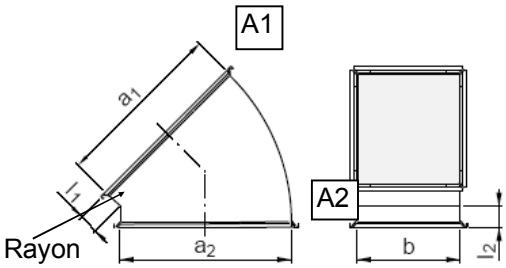

Type	N°	Nb.	A1 mm	B mm	A2 mm		L1 mm	L2 mm	Angle °	Rayon		racc. A1	racc. A2	Ep. mm	Isol.	poids kg,	note

AIR FORMING france
258 rue du Salève
01630 St Genis Pouilly
tel 0033 450 42 17 80
fax 0033 450 42 20 35

www.AIRFORMING.COM
info@airforming.com